Produktdatenblatt
CCM Sanierungsablauf
Dachablauf senkrecht

DAPEK
Vorsprung am Dach

Produkt Vertikaler Ablaufstutzen (400 mm)
mit biegsamer Grundplatte aus Edelstahl
und werksseitiger RESITRIX® Anschlussmanschette

Einsatzgebiet Freispiegelentwässerung vertikal

Lieferform 10 Stk/Karton oder einzeln

	Anstauhöhe								
*Abflussleistung getestet von JUAL	5 mm	10 mm	15 mm	20 mm	25 mm	30 mm	35 mm	40 mm	45 mm
DN 50	0,40 l/s	0,70 l/s	1,00 l/s	1,40 l/s	1,80 l/s	2,40 l/s	3,50 l/s	4,20 l/s	4,60 l/s
DN 75	0,50 l/s	1,00 l/s	1,20 l/s	1,75 l/s	2,50 l/s	3,10 l/s	4,00 l/s	5,00 l/s	6,10 l/s
DN 90	0,50 l/s	1,00 l/s	1,50 l/s	2,00 l/s	3,00 l/s	4,00 l/s	5,00 l/s	6,50 l/s	7,80 l/s
DN 110	0,50 l/s	1,10 l/s	1,90 l/s	2,50 l/s	3,40 l/s	4,50 l/s	5,80 l/s	7,00 l/s	8,20 l/s

*getestet ohne Laubfang

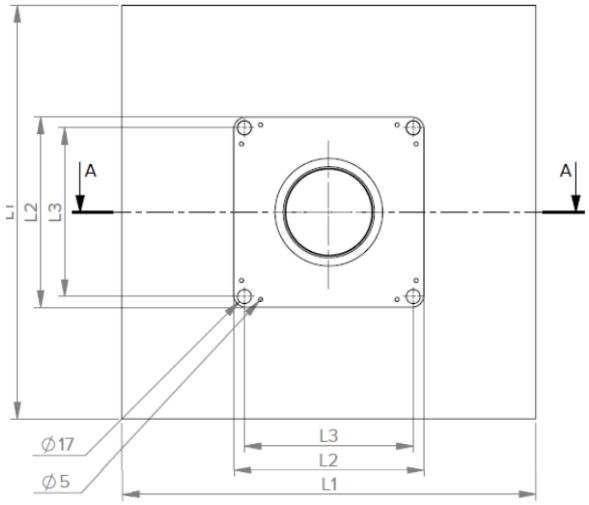

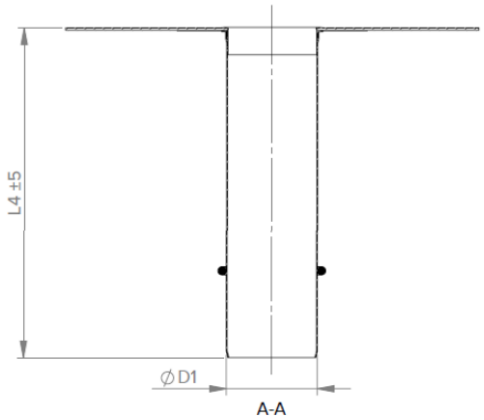

D1	L1	L2	L3	L4
DN 50	500	230	204	400
DN 75	500	230	204	400
DN 90	500	230	204	400
DN 110	500	230	204	400

Alle Angaben sind Mittelwerte aus Standardversuchen, die den üblichen Produktionsschwankungen unterliegen.
Das Recht auf Änderung ohne Ankündigung ist vorbehalten. Ein Produkt der JUAL A/S. 01/2024

DAPEK Dach- und
Abdichtungstechnik GmbH
Seeweg 7, A-4481 Asten

UID Nr.: ATU 62 81 44 22
ARA Nr.: 15 8 18

Tel.: +43 (0) 7224 66031
Fax: +43 (0) 7224 66031-33
E-Mail: info@dapek.com
www.dapek.com

Raiffeisenbank Region Rohrbach
IBAN: AT51 3441 0000 0571 4092
BIC: RZOOAT2L410
Sitz der Gesellschaft: Asten
Firmenbuchgericht: LG Steyr
FN 27 99 59f

Produktdatenblatt
CCM Attikaablauf
Dachablauf mit abgewinkelter Grundplatte

Produkt Horizontaler Ablaufstutzen (600 mm)
mit biegsamer, abgewinkelter Grundplatte aus Edelstahl
und werksseitiger RESITRIX® Anschlussmanschette

Einsatzgebiet Freispiegelentwässerung durch die Attika

Lieferform 5 Stk/Karton oder einzeln

	Anstauhöhe								
*Abflussleistung getestet von JUAL	5 mm	10 mm	15 mm	20 mm	25 mm	30 mm	35 mm	40 mm	45 mm
DN 50	0,05 l/s	0,10 l/s	0,15 l/s	0,20 l/s	0,25 l/s	0,35 l/s	0,40 l/s	0,45 l/s	0,50 l/s
DN 75	0,05 l/s	0,10 l/s	0,15 l/s	0,20 l/s	0,25 l/s	0,35 l/s	0,45 l/s	0,60 l/s	0,75 l/s
DN 110	0,10 l/s	0,15 l/s	0,30 l/s	0,45 l/s	0,60 l/s	0,80 l/s	1,00 l/s	1,10 l/s	1,25 l/s

*getestet ohne Laubfang

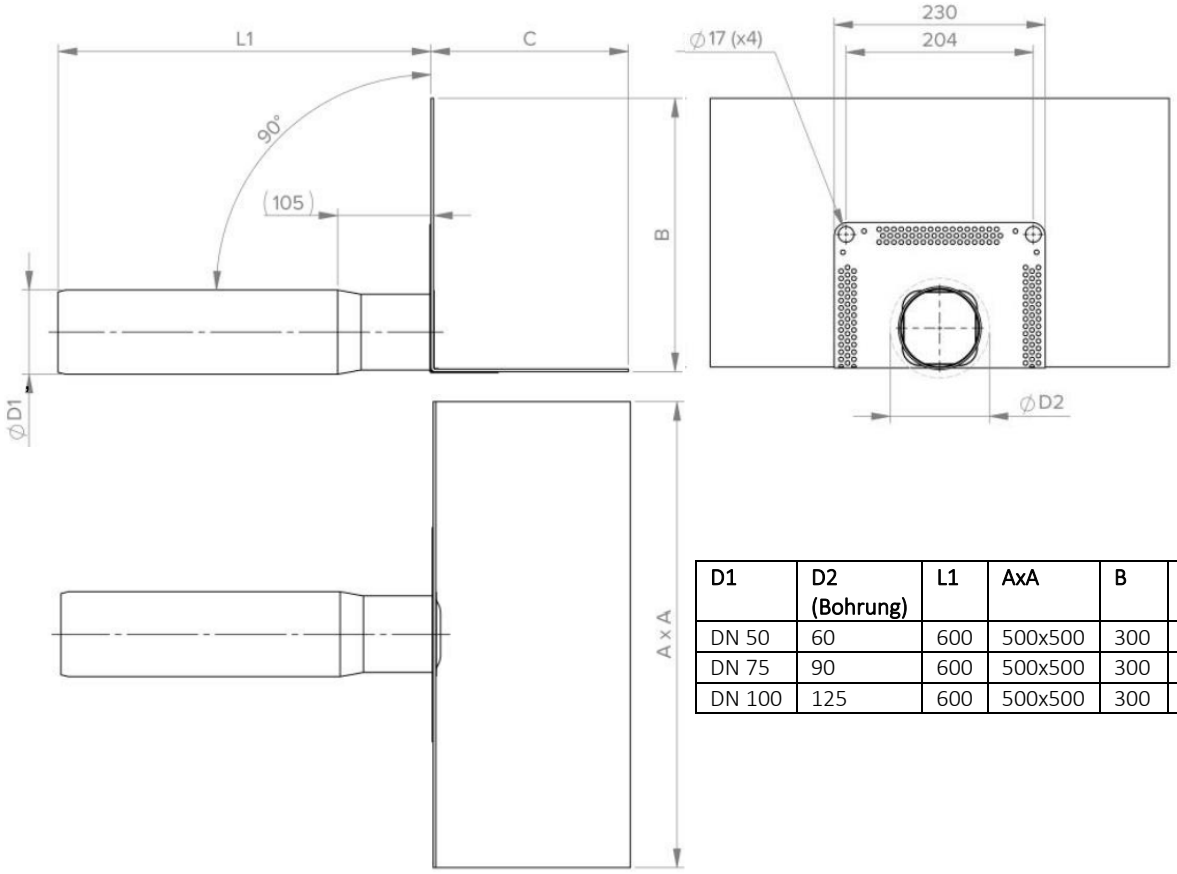

D1	D2 (Bohrung)	L1	AxA	B	C
DN 50	60	600	500x500	300	200
DN 75	90	600	500x500	300	200
DN 100	125	600	500x500	300	200

Alle Angaben sind Mittelwerte aus Standardversuchen, die den üblichen Produktionsschwankungen unterliegen.
Das Recht auf Änderung ohne Ankündigung ist vorbehalten. Ein Produkt der JUAL A/S. 01/2024

DAPEK Dach- und
Abdichtungstechnik GmbH
Seeweg 7, A-4481 Asten

UID Nr.: ATU 62 81 44 22
ARA Nr.: 15 8 18

Tel.: +43 (0) 7224 66031
Fax: +43 (0) 7224 66031-33
E-Mail: info@dapek.com
www.dapek.com

Raiffeisenbank Region Rohrbach
IBAN: AT51 3441 0000 0571 4092
BIC: RZOOAT2L410
Sitz der Gesellschaft: Asten
Firmenbuchgericht: LG Steyr
FN 27 99 59f

Produktdatenblatt
CCM Dunstrohr
Flachdachlüfter mit Haube

Produkt	Vertikales Rohr (300 mm oben|250 mm unten) mit biegsamer Grundplatte aus Edelstahl (inkl. Haube) und werksseitiger RESITRIX® Anschlussmanschette
Einsatzgebiet	Einbindung von Rohrentlüftungen in die Dachhaut
Lieferform	5 Stk/Karton oder einzeln

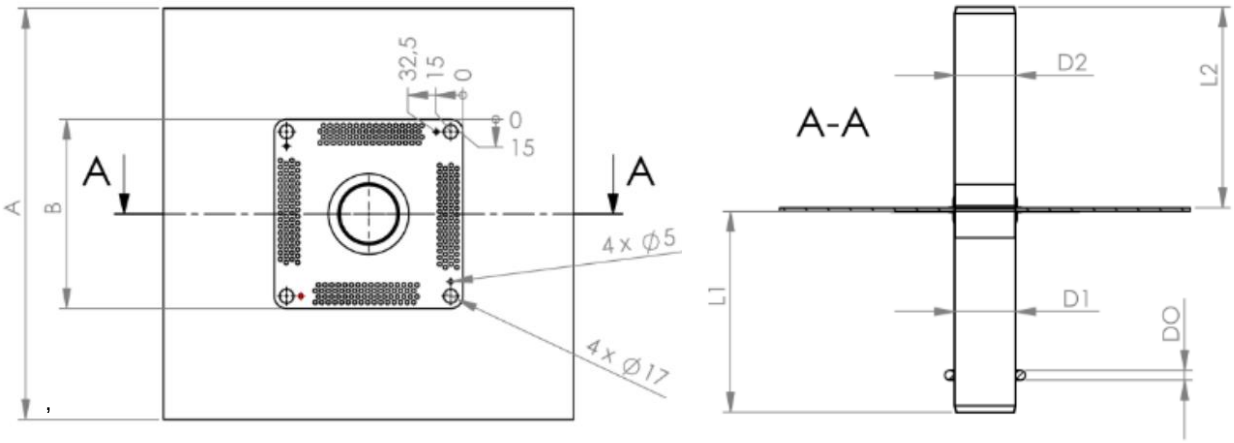

D1	D2	A	B	D0	L1	L2
DN 63	63	500x500	230	6	250	300
DN 75	75	500x500	230	8	250	300
DN 90	90	500x500	230	10	250	300
DN 110	110	500x500	230	10	250	300
DN 125	125	500x500	230	7	250	300

Alle Angaben sind Mittelwerte aus Standardversuchen, die den üblichen Produktionsschwankungen unterliegen.
Das Recht auf Änderung ohne Ankündigung ist vorbehalten. Ein Produkt der JUAL A/S. 01/2024

DAPEK Dach- und
Abdichtungstechnik GmbH
Seeweg 7, A-4481 Asten

UID Nr.: ATU 62 81 44 22
ARA Nr.: 15 8 18

Tel.: +43 (0) 7224 66031
Fax: +43 (0) 7224 66031-33
E-Mail: info@dapek.com
www.dapek.com

Raiffeisenbank Region Rohrbach
IBAN: AT51 3441 0000 0571 4092
BIC: RZOOAT2L410
Sitz der Gesellschaft: Asten
Firmenbuchgericht: LG Steyr
FN 27 99 59f

Produktdatenblatt
CCM Kabeldurchführung
Flachdachdurchführung

DAPEK
Vorsprung am Dach

Produkt	Gebogenes Rohr mit biegsamer Grundplatte aus Edelstahl und werksseitiger RESITRIX® Anschlussmanschette
Einsatzgebiet	Kabeldurchführungen am Flachdach
Lieferform	5 Stk/Karton oder einzeln

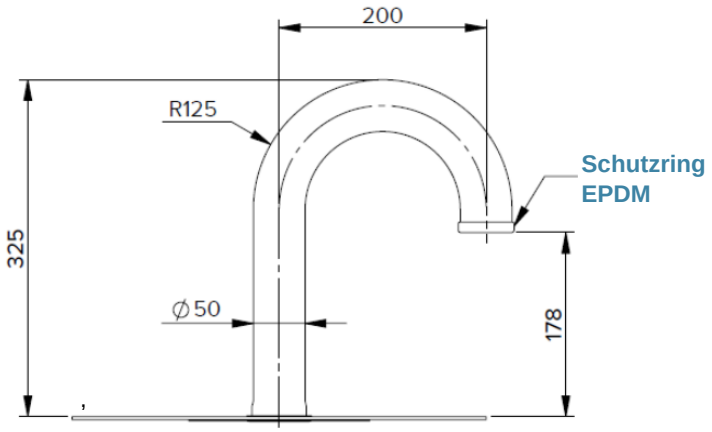

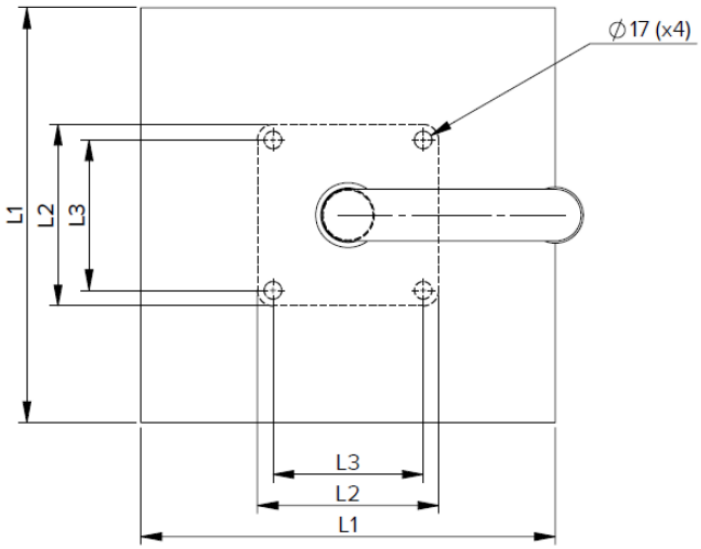

Typ	L1	L2	L3
DN 50	400x400	175x175	145x145

Alle Angaben sind Mittelwerte aus Standardversuchen, die den üblichen Produktionsschwankungen unterliegen.
Das Recht auf Änderung ohne Ankündigung ist vorbehalten. Ein Produkt der JUAL A/S. 01/2024

DAPEK Dach- und
Abdichtungstechnik GmbH
Seeweg 7, A-4481 Asten

UID Nr.: ATU 62 81 44 22
ARA Nr.: 15 8 18

Tel.: +43 (0) 7224 66031
Fax: +43 (0) 7224 66031-33
E-Mail: info@dapek.com
www.dapek.com

Raiffeisenbank Region Rohrbach
IBAN: AT51 3441 0000 0571 4092
BIC: RZOOAT2L410
Sitz der Gesellschaft: Asten
Firmenbuchgericht: LG Steyr
FN 27 99 59f

Produktdatenblatt
CCM Dachablauf abgewinkelt
Dachablauf mit abgewinkeltem Rohr

Produkt Horizontaler, geneigter Ablaufstutzen (570 mm)
mit biegsamer Grundplatte aus Edelstahl
und werksseitiger RESITRIX® Anschlussmanschette

Einsatzgebiet Freispiegelentwässerung horizontal

Lieferform 10 Stk/Karton oder einzeln

	Anstauhöhe								
*Abflussleistung	5 mm	10 mm	15 mm	20 mm	25 mm	30 mm	35 mm	40 mm	45 mm
getestet von JUAL									
DN 75	0,50 l/s	1,00 l/s	1,40 l/s	2,00 l/s	2,70 l/s	3,40 l/s	4,50 l/s	6,30 l/s	7,70 l/s
DN 110	0,90 l/s	1,70 l/s	2,80 l/s	3,90 l/s	5,00 l/s	6,00 l/s	7,00 l/s	8,00 l/s	9,00 l/s

*getestet ohne Laubfang

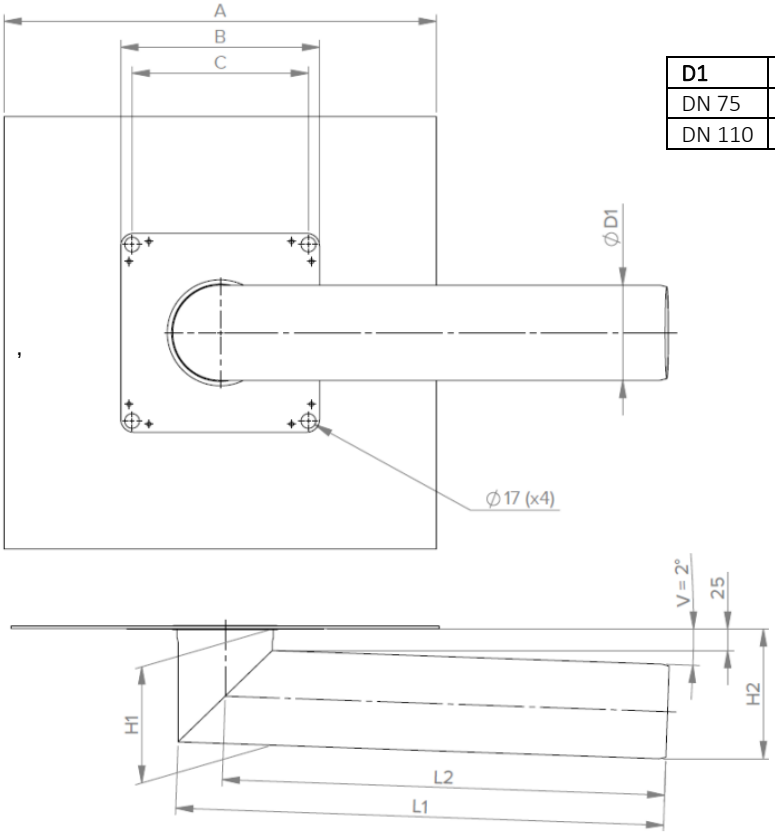

D1	L1	L2	H1	H2	A	B	C
DN 75	570	533	100	117	500	230	200
DN 110	570	515	135	151	500	230	200

Alle Angaben sind Mittelwerte aus Standardversuchen, die den üblichen Produktionsschwankungen unterliegen.
Das Recht auf Änderung ohne Ankündigung ist vorbehalten. Ein Produkt der JUAL A/S. 01/2024

DAPEK Dach- und
Abdichtungstechnik GmbH
Seeweg 7, A-4481 Asten

UID Nr.: ATU 62 81 44 22
ARA Nr.: 15 8 18

Tel.: +43 (0) 7224 66031
Fax: +43 (0) 7224 66031-33
E-Mail: info@dapek.com
www.dapek.com

Raiffeisenbank Region Rohrbach
IBAN: AT51 3441 0000 0571 4092
BIC: RZOOAT2L410
Sitz der Gesellschaft: Asten
Firmenbuchgericht: LG Steyr
FN 27 99 59f